REF./ 40-04 TIPO II

CAJA DE VÁLVULAS ASPIRACIÓN, SALIDAS LATERALES

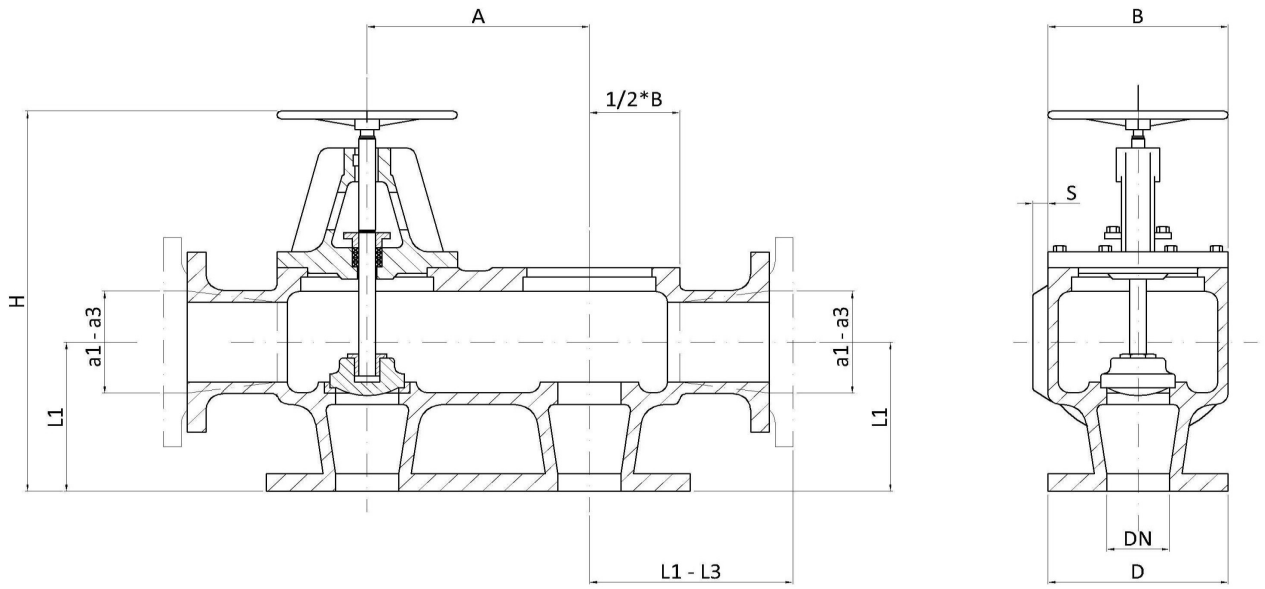

NORMAS DIN - DIMENSIONES EN MILÍMETROS												
DN	D	A	ALTURAS		B	S	DISTANCIAS L1-L3 PARA BOCAS SALIDA DE PASO a1 -a3					
			H	L1			a1	L1	a2	L2	a3	L3
20	105	115	243	75	84	18	20	75	25	80	32	90
25	115	120	260	80	96	18	25	80	32	90	40	100
32	140	145	279	90	105	18	32	90	40	100	50	115
40	150	155	301	100	120	25	40	100	50	115	65	145
50	165	170	354	115	140	25	50	115	65	145	80	155
65	185	190	411	145	176	27	65	145	80	155	100	175
80	200	205	436	155	188	26	80	155	100	175	125	200
100	220	225	486	175	210	30	100	175	125	200	150	225
125	250	265	505	200	260	30	125	200	150	225	175	255
150	285	295	580	225	290	35	150	225	175	255	200	275
175	315	325	685	255	320	30	175	255	200	275	225	300
200	340	355	720	275	345	33	200	275	225	300	250	325
225	370	385	780	300	390	35	225	300	250	325	275	350
250	395	410	830	325	435	40	250	325	275	350	300	390
275	420	445	890	350	436	45	275	350	300	390		
300	445	470	1300	395	460	50	300	395				

DE USO PARA TODAS LAS TUBERÍAS DE ENGRASE, PETRÓLEO Y AGUA, DE BAJA PRESIÓN.

LAS CAJAS DE VÁLVULAS DE ASPIRACIÓN SE FABRICAN CON 2, 3, 4, 5, 6, Y MÁS ELEMENTOS. TODAS LAS BOCAS DE ENTRADA SON DEL MISMO DIÁMETRO, SIN EMBARGO, LAS BOCAS DE SALIDA PRINCIPALES PUEDEN TENER DIFERENTES DIMENSIONES SEGÚN SE INDICA EN LA TABLA.

TODAS LAS CAJAS DE VÁLVULAS PUEDEN CONSTRUIRSE CON OBTURADORES DE RETENCIÓN Y CIERRE, O CON OBTURADORES DE ENGANCHE, TOTAL O PARCIALMENTE.

VOLANTES DE MANIOBRA O MANIVELA A ELECCIÓN.

NOTA 1: *OTROS MATERIALES, DIMENSIONES O NORMAS CONSULTAR.*

DENOMINACIÓN	MATERIAL
CUERPO	HIERRO-NODULAR-ACERO-ACERO INOX-BRONCE
TAPA PUENTE	HIERRO -NODULAR-ACERO -ACERO INOX-BRONCE
VOLANTE	ALUMINIO GRADO MARINO
ASIENTO	BRONCE-ACERO INOX
OBTURADOR	BRONCE-ACERO INOX
VÁSTAGO	LATÓN-BRONCE-BRONCE NIAL-ACERO INOX
EMPAQUETADURA	GRAFITADA
PRENSA	LATÓN